Cos Medeea

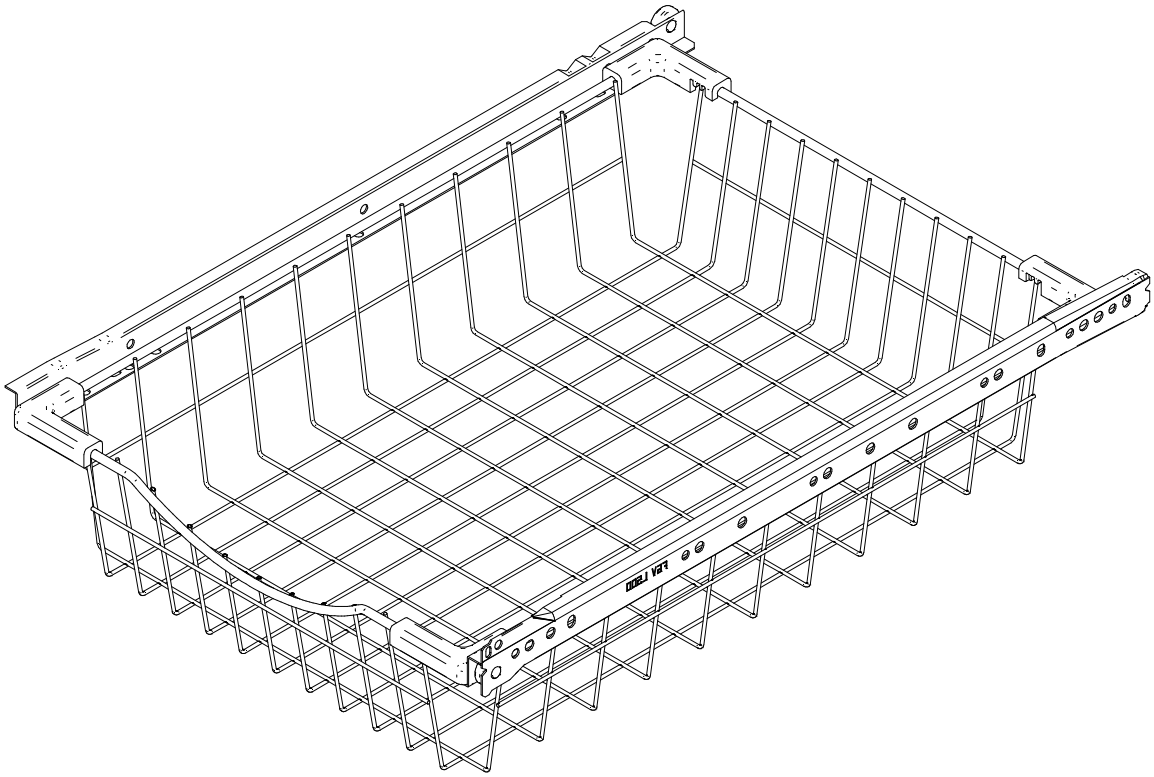

HÄFELE ROMÂNIA S.R.L.
VGP Park Timișoara
Calea Aviatorilor nr.4
Cladirea C2, Spațiul Nr.1
302700, Ghiroda, Jud. Timiș
Tel.: +40 256 / 30 61 72
Fax: +40 256 / 30 61 73
info@hafele.ro

Showroom București
Băneasa Airport Tower
Bd. Ion Ionescu de la Brad 1A
013811, București
Tel.: +40 21 / 242 55 20
showroom.bucuresti@hafele.ro
www.hafele.ro

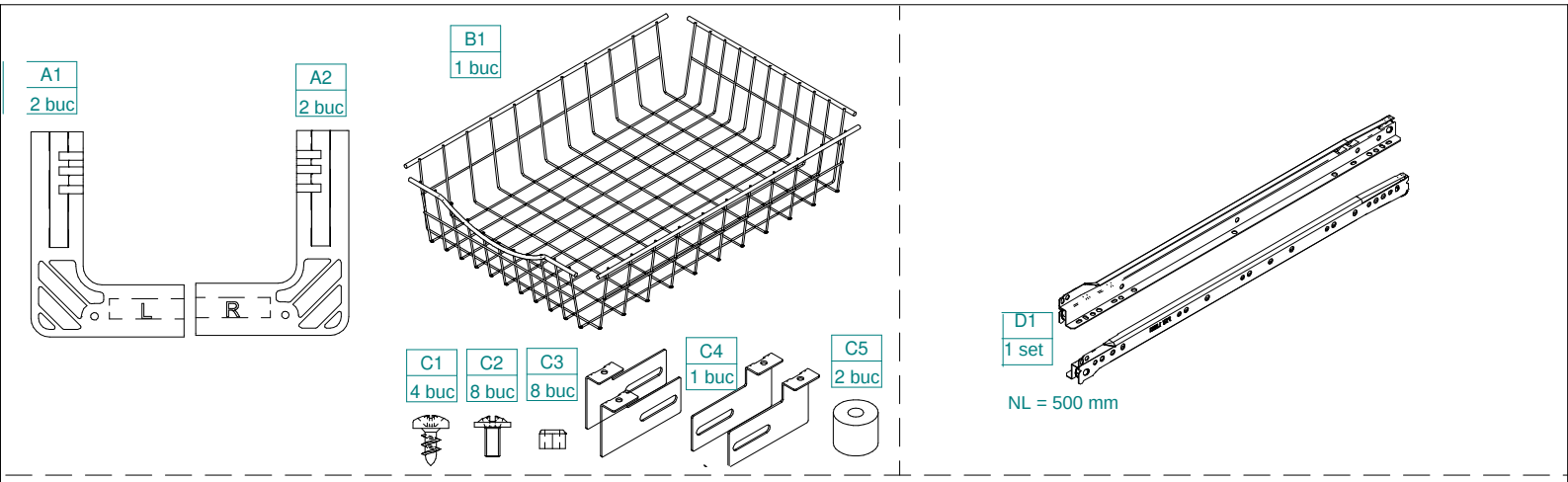

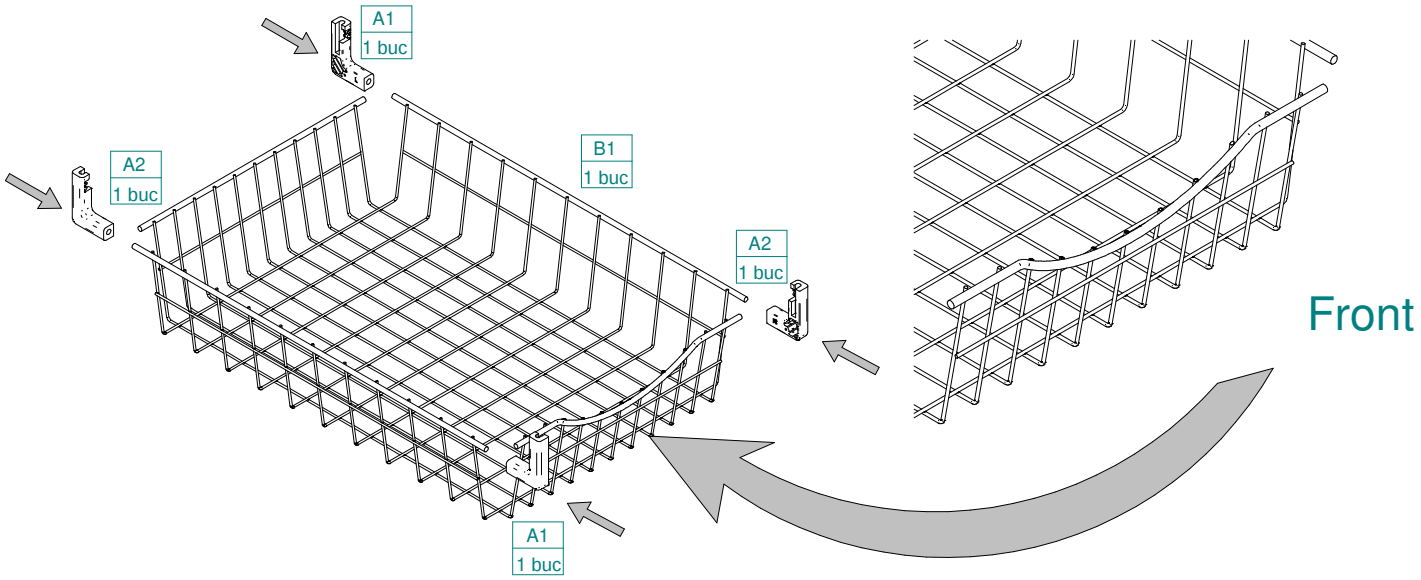

Atenție! În funcție de grosimea lateralelor alegeți poziția corectă a pieselor de colț

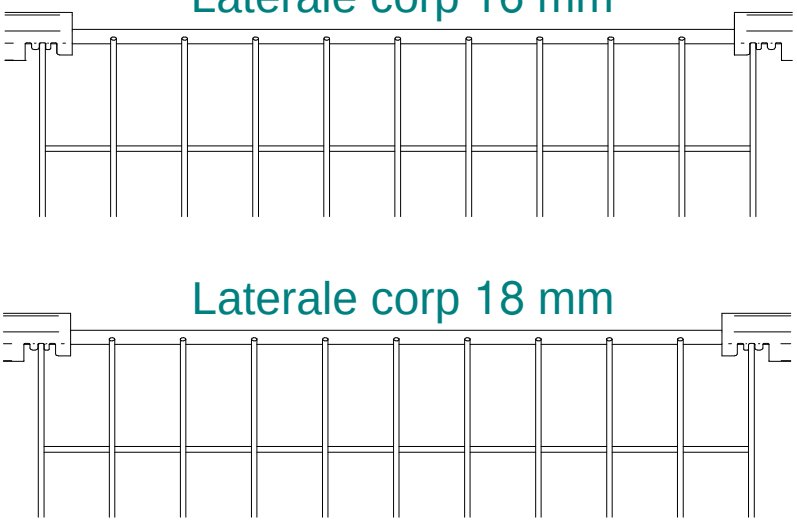

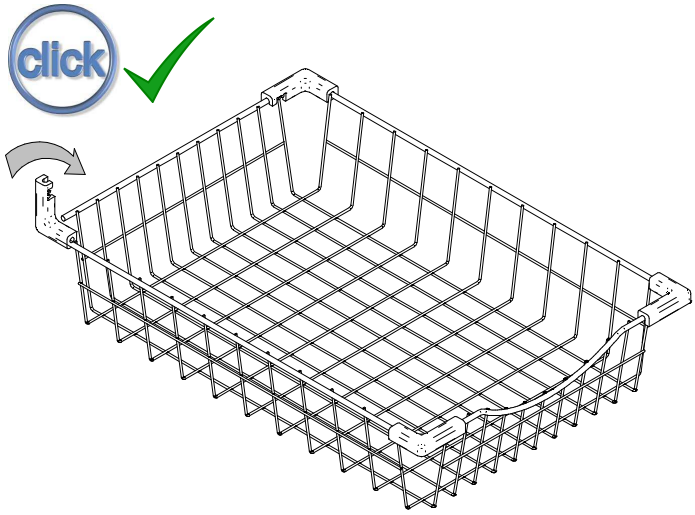

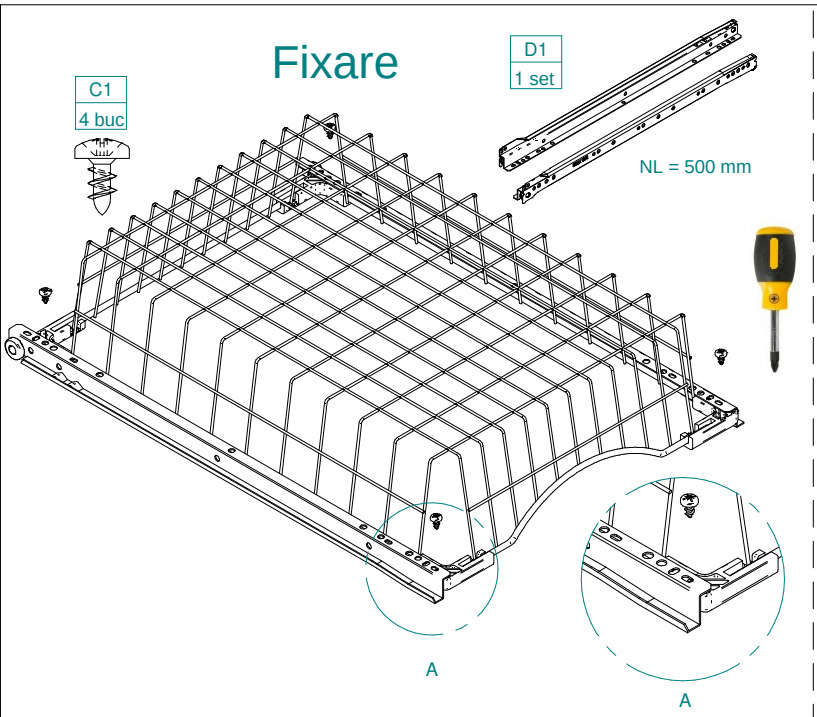

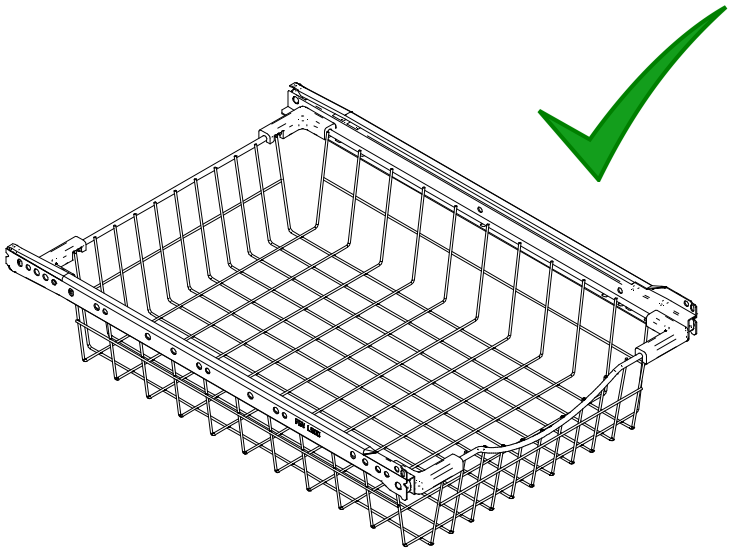

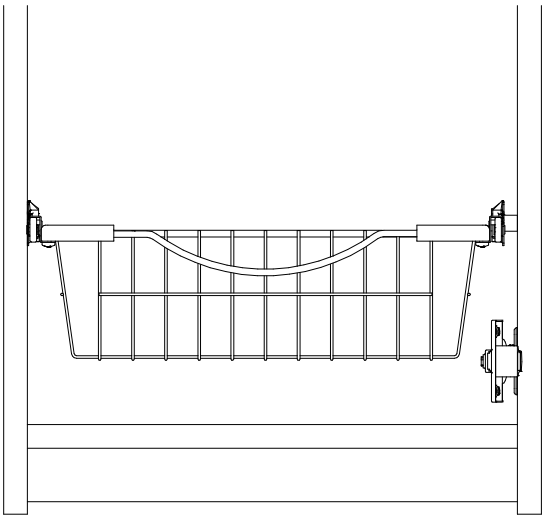

Symbole / Symbols / Symbole / Символы/ Simboluri

Uwaga / Warning / Achtung / Внимание/ Atenție

Prawidłowo / Correct / Korrekt / Правильно/ Corect

Użyć wkrętaka Pz2 / Use a PZ2 screwdriver / PZ2-Schraubendreher verwenden / С помощью отвертки Pz2/ Utilizași șurubelniță cu vârf PZ2

Dźwięk po wciśnięciu / Click sound after installation / Klick-Geräusch beim Einrasten / Звук после монтажа/ Se aude un sunet de clipsare după instalare

Pentru a preveni căderea în jos a dulapului, acesta trebuie fixat pe perete. Vă rugăm să verificați tipul și durabilitatea peretelui. Alegeți diburile și șuruburile adecvate pentru pereții dumneavoastră. Instalarea trebuie făcută de un specialist. Descrierea tehnică și datele de pe desene nu sunt obligatorii. Ne rezervăm dreptul de a schimba construcția.